OZN.	POPIS, SCHEMA	KS

7/Z

ZÁBRADLÍ
PŮDORYS, M 1:50

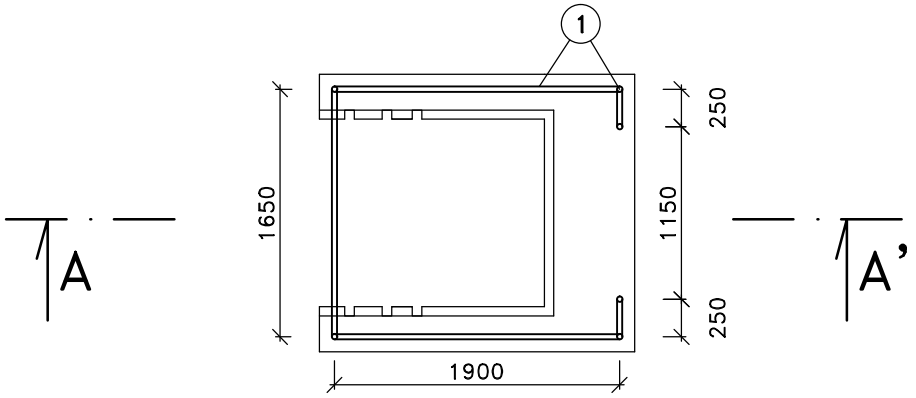

ŘEZ A–A', M 1:50

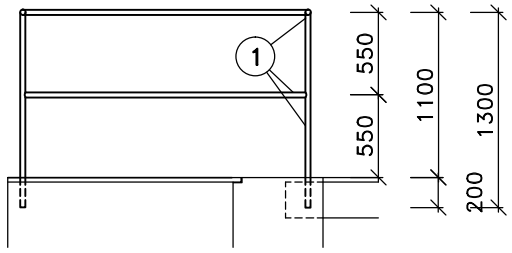

LEGENDA: Z/7 – ZÁBRADLÍ				
OZN.	**POPIS POLOŽKY**	**MNOŽSTVÍ**	**JEDN. HMOTNOST**	**HMOTNOST (kg)**
1	TRUBKA OCELOVÁ BEZEŠVÁ 38x4	19,7	3,35 kg/m	66,00
				CELKEM : 66,0 kg

PŘED ZAHÁJENÍM VÝROBY NUTNO DOMĚŘIT A OVĚŘIT UVEDENÉ ROZMĚRY NA STAVBĚ A ZPRACOVAT PODROBNOU DÍLENSKOU DOKUMENTACI

1